PRZEKRÓJ TYPOWY "A-A" PRZEZ ZATOKĘ AUTOBUSOWĄ
ul. KUJAWSKA
Skala 1:50
KR3 - G4 - hz-0,65
ZATOKA AUTOBUSOWA W KIERUNKU CENTRUM

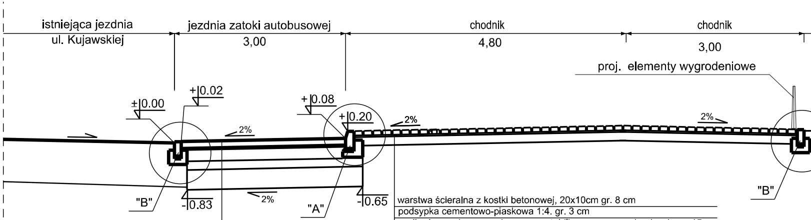
istniejąca jezdnia
ul. Kujawskiej
jezdnia zatoki autobusowej
3,00
chodnik
4,80
chodnik
3,00
proj. elementy wygrodeniowe
+0.02
±0.00
+0.08
+0.20
2%
2%
2%
"B"
-0.83
2%
"A"
-0.65
"B"

warstwa ścieralna z kostki betonowej, 20x10cm gr. 8 cm

podsypka cementowo-piaskowa 1:4. gr. 3 cm

podbudowa z kruszywa łamanego stabilizowanego mechanicznie gr. 15 cm

warstwa wzmacniająca z kruszywa łamanego stabilizowanego mechanicznie gr. 15 cm

warstwa ścieralna z kostki granitowej gr. 10/12 cm

podsypka cementowo-piaskowa 1:4 gr. 3 cm

podbudowa zasadnicza z betonu cementowego B20 gr. 20 cm

podbudowa pomocnicza z kruszywa łamanego stabilizowanego mechanicznie gr. 15 cm

warstwa wzmacniająca z kruszywa łamanego stabilizowanego mechanicznie gr. 35 cm
E2 >= 120 MPa i wskaźnik zagęszczenia wynosi 1,03.

geowłóknina separująco-odcinająca o gramaturze minimum 320 g/m

geosiatka o wym oczka 35x35 mm i wytrzymałości na rozciąganie 40kN/m wzdłuż i wszerz

podłoże gruntowe

razem: 85 cm

PRZEKRÓJ TYPOWY "C-C" WJAZDY P.POŻ.
od ul. KUJAWSKIEJ i ul. AKADEMICKIEJ
Skala 1:50

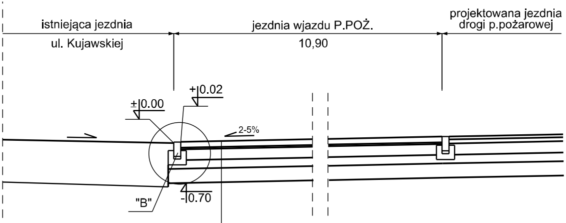
istniejąca jezdnia
ul. Kujawskiej
jezdnia wjazdu P.POŻ.
10,90
projektowana jezdnia
drogi p.pożarowej
+0.02
±0.00
2-5%
"B"
-0.70

warstwa ścieralna z kostki granitowej gr. 10/12 cm

podsypka cementowo-piaskowa 1:4 gr. 3 cm

podbudowa zasadnicza z kruszywa łamanego stabilizowanego mechanicznie gr. 19 cm

warstwa odsączająca z piasku gr. 15 cm

konstrukcja razem: 47 cm

warstwa wzmacniająca z gruntu stabilizowanego cementem gr. 25 cm o Rm=2,5 MPa
E2 >= 120 MPa i wskaźnik zagęszczenia wynosi 1,03.

razem: 72 cm

PRZEKRÓJ TYPOWY "B-B" PRZEZ ZATOKĘ (postój TAXI)
ul. KUJAWSKA
Skala 1:50
KR2 - G4
ZATOKA (POSTÓJ TAXI) W KIERUNKU CENTRUM

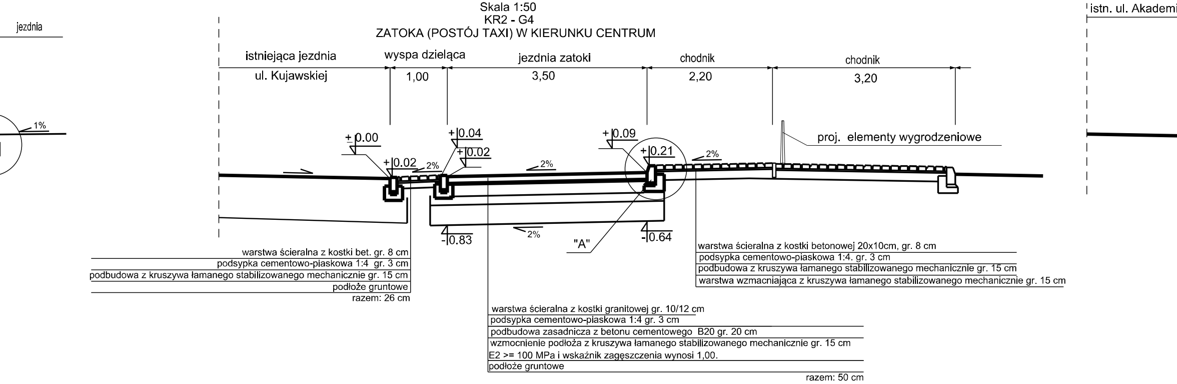
jezdnia
istn. ul. Akademi
istniejąca jezdnia
ul. Kujawskiej
wyspa dzieląca
1,00
jezdnia zatoki
3,50
chodnik
2,20
chodnik
3,20
1%
± 0.00
+ 0.04
+ 0.02
+ 0.02
2%
2%
+ 0.09
+ 0.21
2%
proj. elementy wygrodzeniowe
- 0.83
2%
"A"
- 0.64

warstwa ścieralna z kostki bet. gr. 8 cm
podsypka cementowo-piaskowa 1:4 gr. 3 cm
podbudowa z kruszywa łamanego stabilizowanego mechanicznie gr. 15 cm
podłoże gruntowe
razem: 26 cm

warstwa ścieralna z kostki betonowej 20x10cm, gr. 8 cm
podsypka cementowo-piaskowa 1:4. gr. 3 cm
podbudowa z kruszywa łamanego stabilizowanego mechanicznie gr. 15 cm
warstwa wzmacniająca z kruszywa łamanego stabilizowanego mechanicznie gr. 15 cm

warstwa ścieralna z kostki granitowej gr. 10/12 cm
podsypka cementowo-piaskowa 1:4 gr. 3 cm
podbudowa zasadnicza z betonu cementowego B20 gr. 20 cm
wzmocnienie podłoża z kruszywa łamanego stabilizowanego mechanicznie gr. 15 cm
E2 >= 100 MPa i wskaźnik zagęszczenia wynosi 1,00.
podłoże gruntowe
razem: 50 cm

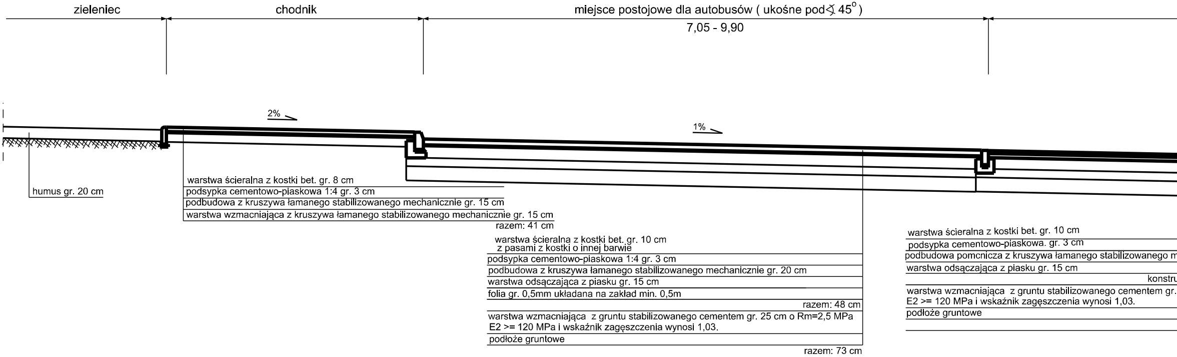
zieleniec
chodnik
miejsce postojowe dla autobusów (ukośne pod∢ 45°)
7,05 - 9,90
2%
1%

humus gr. 20 cm

warstwa ścieralna z kostki bet. gr. 8 cm
podsypka cementowo-piaskowa 1:4 gr. 3 cm
podbudowa z kruszywa łamanego stabilizowanego mechanicznie gr. 15 cm
warstwa wzmacniająca z kruszywa łamanego stabilizowanego mechanicznie gr. 15 cm
razem: 41 cm

warstwa ścieralna z kostki bet. gr. 10 cm
z pasami z kostki o innej barwie
podsypka cementowo-piaskowa 1:4 gr. 3 cm
podbudowa z kruszywa łamanego stabilizowanego mechanicznie gr. 20 cm
warstwa odsączająca z piasku gr. 15 cm
folia gr. 0,5mm układana na zakład min. 0,5m
razem: 48 cm
warstwa wzmacniająca z gruntu stabilizowanego cementem gr. 25 cm o Rm=2,5 MPa
E2 >= 120 MPa i wskaźnik zagęszczenia wynosi 1,03.
podłoże gruntowe
razem: 73 cm

warstwa ścieralna z kostki bet. gr. 10 cm
podsypka cementowo-piaskowa. gr. 3 cm
podbudowa pomcnicza z kruszywa łamanego stabilizowanego m
warstwa odsączająca z piasku gr. 15 cm
konstru
warstwa wzmacniająca z gruntu stabilizowanego cementem gr.
E2 >= 120 MPa i wskaźnik zagęszczenia wynosi 1,03.
podłoże gruntowe

PRZEKRÓJ TYPOWY "E-E" PRZEZ PLAC GOSPODARCZY PLG2
Skala 1:50
KR2 - G4 - hz-0,65

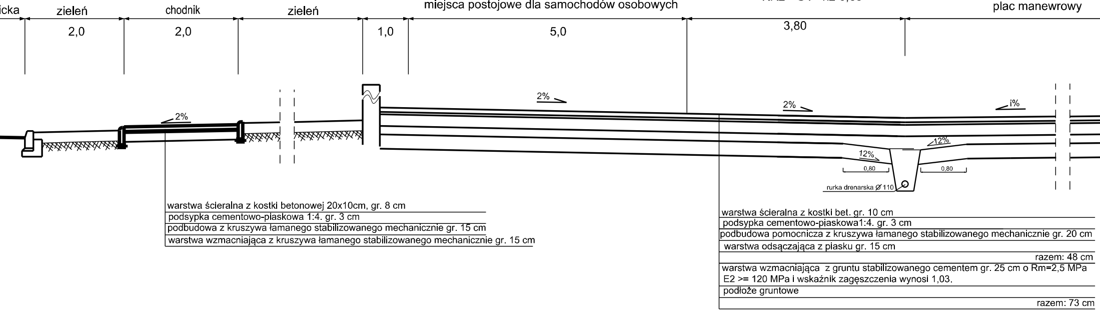
icka
zieleń
chodnik
zieleń
miejsca postojowe dla samochodów osobowych
plac manewrowy
2,0
2,0
1,0
5,0
3,80
2%
2%
2%
i%
12%
12%
0,80
0,80
rurka drenarska Ø 110

warstwa ścieralna z kostki betonowej 20x10cm, gr. 8 cm
podsypka cementowo-piaskowa 1:4. gr. 3 cm
podbudowa z kruszywa łamanego stabilizowanego mechanicznie gr. 15 cm
warstwa wzmacniająca z kruszywa łamanego stabilizowanego mechanicznie gr. 15 cm

warstwa ścieralna z kostki bet. gr. 10 cm
podsypka cementowo-piaskowa1:4. gr. 3 cm
podbudowa pomocnicza z kruszywa łamanego stabilizowanego mechanicznie gr. 20 cm
warstwa odsączająca z piasku gr. 15 cm
razem: 48 cm
warstwa wzmacniająca z gruntu stabilizowanego cementem gr. 25 cm o Rm=2,5 MPa
E2 >= 120 MPa i wskaźnik zagęszczenia wynosi 1,03.
podłoże gruntowe
razem: 73 cm

PRZEKRÓJ TYPOWY "D-D" PRZEZ PARKING P1
Skala 1:50
KR2 - G4 - hz-0,65

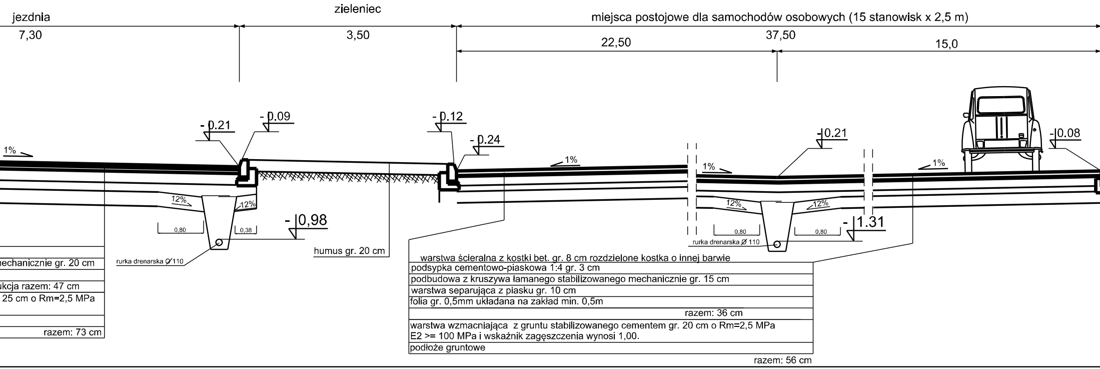
wyspa
zieleniec
jezdnia
miejsca postojowe dla samochodów osobowych (15 stanowisk x 2,5 m)
7,30
3,50
22,50
37,50
15,0
1%
1%
1%
1%
12%
12%
12%
12%
- 0.21
- 0.09
- 0.12
- 0.24
- 0.21
- 0.08
- 0,98
- 1.31
0,80
0,38
0,80
0,80
rurka drenarska Ø110
rurka drenarska Ø 110
humus gr. 20 cm

mechanicznie gr. 20 cm
ukcja razem: 47 cm
25 cm o Rm=2,5 MPa
razem: 73 cm

warstwa ścieralna z kostki bet. gr. 8 cm rozdzielone kostka o innej barwie
podsypka cementowo-piaskowa 1:4 gr. 3 cm
podbudowa z kruszywa łamanego stabilizowanego mechanicznie gr. 15 cm
warstwa separująca z piasku gr. 10 cm
folia gr. 0,5mm układana na zakład min. 0,5m
razem: 36 cm
warstwa wzmacniająca z gruntu stabilizowanego cementem gr. 20 cm o Rm=2,5 MPa
E2 >= 100 MPa i wskaźnik zagęszczenia wynosi 1,00.
podłoże gruntowe
razem: 56 cm

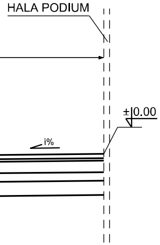
HALA PODIUM
±0.00
i%

PRZEKRÓJ TYPOWY "F-F" PRZEZ DROGĘ P.POŻ.

Skala 1:50

KR2 - G4 - hz-0,65

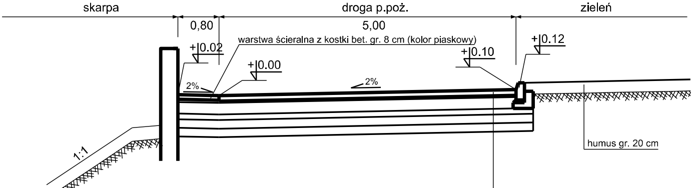
skarpa
droga p.poż.
zieleń
0,80
5,00
+0.02
+0.00
+0.10
+0.12
warstwa ścieralna z kostki bet. gr. 8 cm (kolor piaskowy)
2%
2%
1:1
humus gr. 20 cm

warstwa ścieralna z kostki bet. gr. 10 cm (kolor ciemno szary)
podsypka cementowo-piaskowa 1:4. gr. 3 cm
podbudowa z kruszywa łamanego stabilizowanego mechanicznie gr. 20 cm
warstwa odsączająca z piasku gr. 15 cm
razem: 48 cm

warstwa wzmacniająca z gruntu stabilizowanego cementem gr. 25 cm o Rm=2,5 MPa
E2 >= 100 MPa i wskaźnik zagęszczenia wynosi 1,00.
podłoże gruntowe
razem: 73 cm

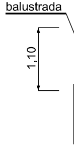
balustrada
1,10

warstwa ścieralna z kostki bet. gr. 8 cm (kolo
podsypka cementowo- piaskowa 1:4 gr. 6 c
mata drenażowa gr. 1cm
izolacja przeciwwilgociowa gr. 1cm- wg proj.
projektowana konstrukcja estakady

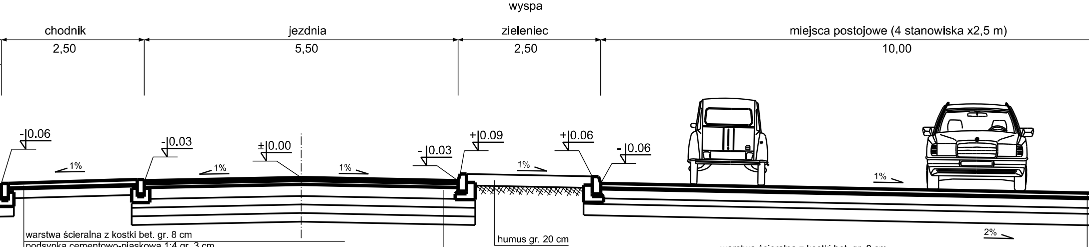
wyspa
chodnik
jezdnia
zieleniec
miejsca postojowe (4 stanowiska x2,5 m)
2,50
5,50
2,50
10,00
-0.06
-0.03
±0.00
-0.03
+0.09
+0.06
-0.06
1%
1%
1%
1%
1%
humus gr. 20 cm
2%

warstwa ścieralna z kostki bet. gr. 8 cm
podsypka cementowo-piaskowa 1:4 gr. 3 cm
podbudowa z kruszywa łamanego stabilizowanego mechanicznie gr. 15 cm
warstwa wzmacniająca z kruszywa łamanego stabilizowanego mechanicznie gr. 15 cm
razem: 41 cm

warstwa ścieralna z kostki betonowej gr. 10 cm
podsypka cementowo-piaskowa 1:4 gr. 3 cm
podbudowa pomocnicza z kruszywa łamanego stabilizowanego mechanicznie gr. 20 cm
warstwa odsączająca z piasku gr. 15 cm
konstrukcja razem: 47 cm
warstwa wzmacniająca z gruntu stabilizowanego cementem gr. 25 cm o Rm=2,5 MPa
E2 >= 120 MPa i wskaźnik zagęszczenia wynosi 1,03.
razem: 73 cm

warstwa ścieralna z kostki bet. gr. 8 cm
rozdzielone kostka o innej barwie
podsypka cementowo-piaskowa. gr. 3 cm
podbudowa z kruszywa łamanego stabilizowanego mechanicznie gr. 15 cm
warstwa separująca z piasku gr. 10 cm
folia gr. 0,5mm układana na zakład min. 0,5m
razem: 36 cm
warstwa wzmacniająca z gruntu stabilizowanego cementem gr. 20 cm o Rm=2,5 MPa
E2 >= 100 MPa i wskaźnik zagęszczenia wynosi 1,00.
podłoże gruntowe
razem: 56 cm

PRZEKRÓJ TYPOWY "G-G" PRZEZ ESTAKADĘ
Skala 1:50

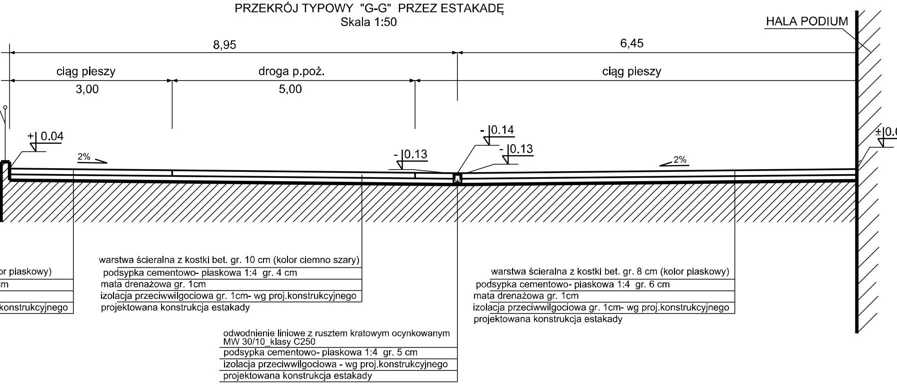
HALA PODIUM
8,95
6,45
ciąg pieszy
3,00
droga p.poż.
5,00
ciąg pieszy
+ 0.04
2%
- 0.13
- 0.14
- 0.13
2%
± 0.00
or piaskowy)
cm
konstrukcyjnego
warstwa ścieralna z kostki bet. gr. 10 cm (kolor ciemno szary)
podsypka cementowo- piaskowa 1:4 gr. 4 cm
mata drenażowa gr. 1cm
izolacja przeciwwilgociowa gr. 1cm- wg proj.konstrukcyjnego
projektowana konstrukcja estakady
warstwa ścieralna z kostki bet. gr. 8 cm (kolor piaskowy)
podsypka cementowo- piaskowa 1:4 gr. 6 cm
mata drenażowa gr. 1cm
izolacja przeciwwilgociowa gr. 1cm- wg proj.konstrukcyjnego
projektowana konstrukcja estakady
odwodnienie liniowe z rusztem kratowym ocynkowanym MW 30/10_klasy C250
podsypka cementowo- piaskowa 1:4 gr. 5 cm
izolacja przeciwwilgociowa - wg proj.konstrukcyjnego
projektowana konstrukcja estakady

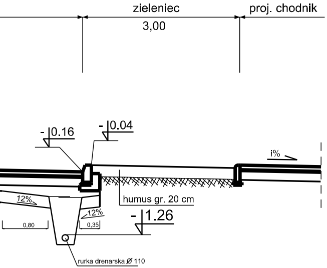
zieleniec
3,00
proj. chodnik
- 0.16
- 0.04
i%
12%
12%
0,80
0,35
humus gr. 20 cm
- 1.26
rurka drenarska Ø 110

PRZEKRÓJ TYPOWY "K-K"
Skala 1:50

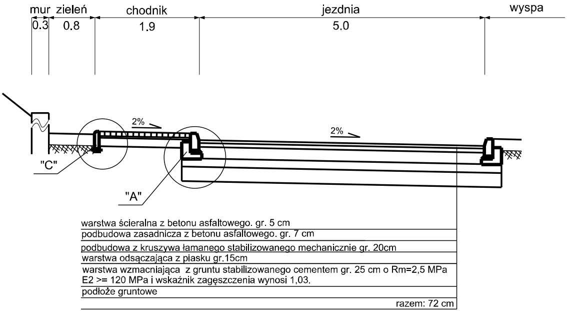
mur
zieleń
chodnik
jezdnia
wyspa
0.3
0.8
1.9
5.0
2%
2%
"C"
"A"
warstwa ścieralna z betonu asfaltowego. gr. 5 cm
podbudowa zasadnicza z betonu asfaltowego. gr. 7 cm
podbudowa z kruszywa łamanego stabilizowanego mechanicznie gr. 20cm
warstwa odsączająca z piasku gr.15cm
warstwa wzmacniająca z gruntu stabilizowanego cementem gr. 25 cm o Rm=2,5 MPa E2 >= 120 MPa i wskaźnik zagęszczenia wynosi 1,03.
podłoże gruntowe
razem: 72 cm

SZCZEGÓŁ "D"
WYKONANIA ŚCIEKU Z KOSTKI BETONOWEJ
skala 1:20

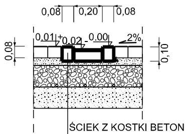
0,08
0,20
0,08
0,01
+0,02
-0,00
2%
0,08
0,10
ŚCIEK Z KOSTKI BETONOWEJ, GRUB. 8 cm
PODSYPKA CEMENTOWO -PIASKOWA, GRUB. 3 cm
PODBUDOWA Z KRUSZYWA ŁAMNEGO STABILIZOWANEGO MECHANICZNIE GR. 20 cm
WARSTWA ODSĄCZAJĄCA Z PIASKU GR. 15 cm
WZMOCNIENIE PODŁOŻA

SZCZEGÓŁ "C"
SĄCZEK PODŁUŻNY SKALA 1:20

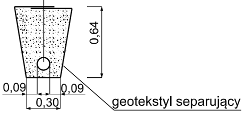
WYPEŁNIENIE SĄCZKA TŁUCZNIEM FRAKCJI 31.5/63 mm
RURKA DRENARSKA Ø 110 mm z tworzywa sztucznego
0,64
0,09
0,09
0,30
geotekstyl separujący

SZCZEGÓŁ "A" - skala 1:10

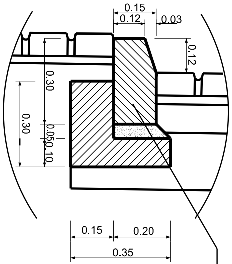
0.15
0.12
0.03
0.12
0.30
0.30
0.05
0.10
0.15
0.20
0.35
Krawężnik betonowy typ uliczny o wym 15 x 30 x 100 cm
Podsypka cementowo-piaskowa 1:4 gr 5 cm
Ława betonowa z oporem z bet. B-10 o wym 35x30 cm

SZCZEGÓŁ
SKALA 1:25

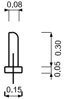
0.08
0.30
0.05
0.15
obrzeże betonowe o wym. 8 x 30 x 100 cm
podsypka piaskowa gr. 5cm

SZCZEGÓŁ "E"
WYKONANIA ODWODNIENIA LINIOWEGO NA PLACACH
skala 1:20

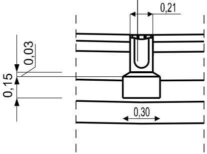
ŚCIEK LINIOWY Z ELEMENTOW BETONOWYCH KS 150 TYP 1 DO 10 (ze spadkiem wewn.) RUSZT KLASY D400, ŻELIWNY KRATOWY Z POWŁOKĄ KTL
PODSYPKA CEMENTOWO -PIASKOWA, GRUB. 3 cm
ŁAWA Z BETONU B-10 O WYM 15X26 cm
0,21
0,03
0,15
0,30

SZCZEGÓŁ "B" - skala 1:10

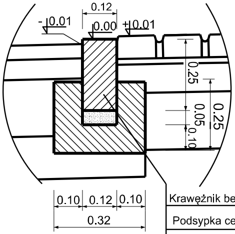
0.12
-0.01
0.00
+0.01
0.25
0.25
0.05
0.10
0.10
0.12
0.10
0.32
Krawężnik betonowy typ drogowy o wym 12 x 25 x 100 cm
Podsypka cementowo-piaskowa 1:4 gr 5 cm
Ława betonowa z oporem z bet. B-10 o wym 32 x 25 cm

INWESTOR:
MIASTO GLIWICE
ul. Zwycięstwa 21
44-100 Gliwice

INWESTYCJA:
Hala Widowiskowo - Sportowa wraz z towarzyszącą jej infrastrukturą - zespołem parkingów dla samochodów osobowych i autokarów przy ul. Akademickiej i Kujawskiej w Gliwicach
dz. nr 281, 640, 663, 638, 635, 238, 240

GENERALNY PROJEKTANT:
PERBO PROJEKT
Perbo-Inwestycje Sp. z o.o. S.K.
ul. Przegon 20, 30-209 Kraków

PROJEKT:
Budowa hali widowiskowo-sportowej wraz z towarzyszącą jej infrastrukturą - zespołem parkingów dla samochodów osobowych i autokarów przy ul. Akademickiej i Kujawskiej w Gliwicach

PROJEKTANT:	IMIĘ I NAZWISKO, NR UPRAWNIEŃ:	PODPISY:
	inż. Daniel Chabrowski nr upr. 525/02, nr IZBY SLK/BO/9835/03	
ZESPÓŁ PROJEKTOWY:	inż. Daniel Chabrowski mgr inż. Marcin Herman	
SPRAWDZAJĄCY:	mgr inż. Piotr Demel nr upr. SLK/2643/POOD/09, nr IZBY SOIIB/SLK/BD/6359/09	DEMEL

PROJEKT:	SYMBOL PROJEKTU:	BRANŻA:
	PW-PODIUM / D-04	CZĘŚĆ DROGOWA
	FAZA: PROJEKT BUDOWLANY ZAMIENNY	

NAZWA RYSUNKU:
PRZEKROJE KONSTRUKCYJNE - cz.1

REWIZJA:	DATA:	SKALA:	NR RYSUNKU:
A	01.2016	1:50, 1:10	6

Wszelkie prawa zastrzeżone, łącznie z prawem reprodukcji lub udostępniania osobom trzecim tego rysunku lub jego części, bez wyraźnego upoważnienia Projektanta (Dz.U.24/1994, poz.83, art. 115-118)